5-5

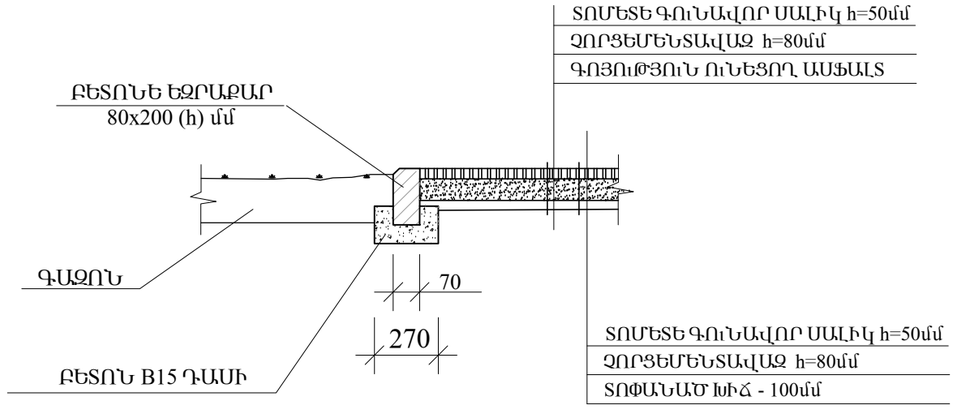

6-6

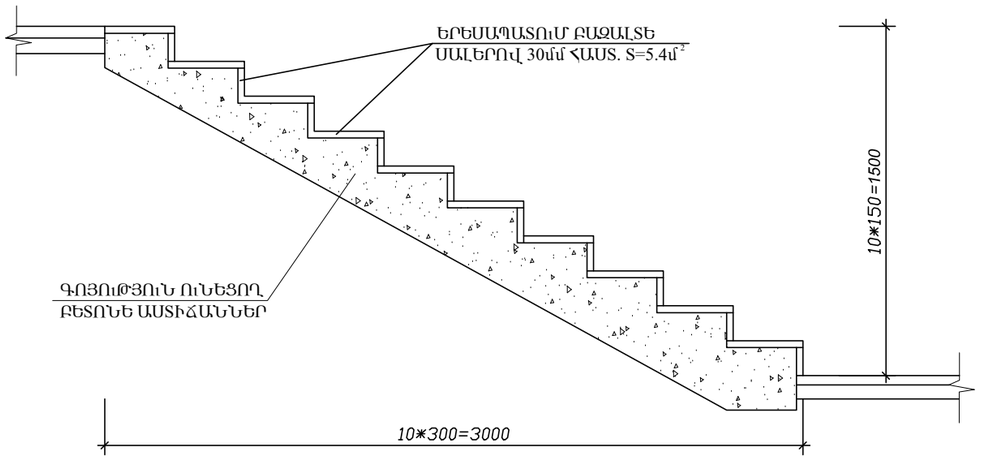

4-4

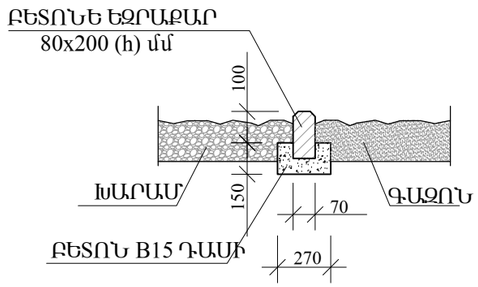

ԱՐՏԱՔԻՆ ՀԱԿԱՀՐԴԵՀԱՅԻՆ ԱՍՏԻՃԱՆՆԵՐԻ ՈՒԺԵՂԱՑՈՒՄ

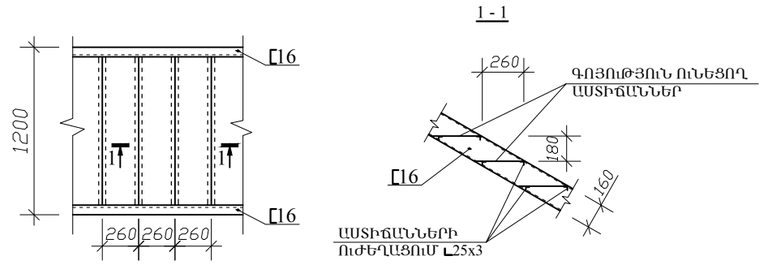

1. ԱՆԿՅՈՒՆԱԿ L25x3 - 92.0կգ - 103.0կգ
2. ԱՐՏԱՔԻՆ ՀԱԿԱՀՐԴԵՀԱՅԻՆ ԱՍՏԻՃԱՆԻ ՀԱՐԹԱԿԻ ԵՐԵՍԱՊԱՏՈՒՄ ԲԱԶԱԼՏԵ ՍԱԼԵՐՈՎ d=30մմ - 5.8մ²
3. ԱՐՏԱՔԻՆ ՀԱԿԱՀՐԴԵՀԱՅԻՆ ԵՎ ՃԱՂԱԾԱՐԻ ՄԱՔՐՈՒՄ ԵՎ ՆԵՐԿՈՒՄ ՀԱԿԱԿՈՌՈԶԻՈՆ ՆԵՐԿՈՎ 2 ԱՆԳԱՄ - 19.0գծ.մ
4. ՀԱԿԱՀՐԴԵՀԱՅԻՆ ԵԼՔԵՐԻ ՀԱՐԹԱԿՆԵՐԻ ԵՐԵՍԱՊԱՏՈՒՄ ԲԱԶԱԼՏԵ ՍԱԼԵՐՈՎ d=30մմ - 6.3մ²
5. ՀԱԿԱՀՐԴԵՀԱՅԻՆ ԵԼՔԵՐԻ ՀԱՐԹԱԿՆԵՐԻ ՊԱՏԵՐԻ ԵՐԵՍԱՊԱՏՈՒՄ ԲԱԶԱԼՏԵ ՍԱԼԵՐՈՎ d=30մմ - 4.5մ²

ԲԱՐԵԿԱՐԳՄԱՆ ԱՇԽԱՏԱՆՔՆԵՐ ԾԱՎԱԼՆԵՐ

1. ՄԻՋԻՆ ԽՈՇՈՐՈՒԹՅԱՆ ԱՍՖԱԼՏ 40մմ, ԳՈՅՈՒԹՅՈՒՆ ՈՒՆԵՑՈՂ ԱՍՖԱԼՏԻ ՎՐԱՅՈՎ - 1100.0 մ²
   - ՔԱՆԴՎԱԾ ԵՎ ԵԶՐԱՔԱՐԵՐԻՆ ԿԻՑ ՀԱՏՎԱԾՆԵՐՈՒՄ ԽՃԻ ՆԱԽԱՇԵՐՏԻ ԻՐԱԿԱՆԱՑՈՒՄ 120մմ ՀԱՍՏ. - 350.0 մ²
2. ԲԱԶԱԼՏԵ ԲՐԵԿՉԻԱ 30մմ - 180.0 մ²
   - ԲԵՏՈՆ B15 ԴԱՍԻ 80մմ - 180.0 մ²
   - ՏՈՓԱՆԱԾ ԽԻՃ 100մմ - 180.0 մ²
3. ԲԱԶԱԼՏԵ ԵԶՐԱՔԱՐ 150x300(h) - 155.0 գծ.մ (բետոնե հիմքով B15)
4. ԲԵՏՈՆԵ ԵԶՐԱՔԱՐ 80x200(h) - 520.0 գծ.մ (բետոնե հիմքով B15)
5. ԿԱՐՄԻՐ ՄԱՆՐԱՀԱՏԻԿ ԽԱՐԱՄ 150մմ - 175.0 մ²
6. ՄԱՆՐԱՀԱՏԻԿ ԱՎԱԶ 150մմ - 24.0 մ²
7. ՏՈՄԵՏԵ ԳՈՒՆԱՎՈՐ ՍԱԼԻԿՆԵՐ 50մմ ՀԱՍՏ. - 85.0 մ²
   - ՉՈՐՑԵՄԵՆՏԱՎԱԶ 80մմ - 85.0 մ²
   - ՏՈՓԱՆԱԾ ԽԻՃ 100մմ - 65.0 մ²
8. ՍԵՎԱՀՈՂԻ ՓՈՌՈՒՄ 150մմ - 50.0 մ²
9. ՏԱՐԱԾՔԻ ՄԱՔՐՈՒՄ ԽՈՏԱԾԱԾԿՈՒՅԹԻՑ ԵՎ ՀԱՐԹԵՑՈՒՄ - 200.0 մ²

ՀԵՆԱՊԱՏԻ ՍՎԱՂՈՒՄ ՑԵՄԵՆՏԱՎԱԶԵ ՍՎԱՂՈՎ 40մմ ՀԱՍՏ.,
ԱՄՐԱՆԱՅԻՆ Ø3 BpI 150x150 ԲԶԶՈՎ, ՑԱՆՑԻ ՎՐԱՅՈՎ - 15.0մ²
ԳՈՅՈՒԹՅՈՒՆ ՈՒՆԵՑՈՂ Ա/Բ ԾԱԾԿՈՒՅԹԻ ՄՇԱԿՈՒՄ ԹՈՒՆԱՔԻՄԻԿԱՏՈՎ - 1100.0մ²

ՏՆՕՐԵՆ	Մ.ՀՈՒՄՆՅԱՆ		TGQ - 06 ՃԱՄԲԱՐԱԿԻ ԹԻՎ 3 ՄԱՆԿԱՊԱՐՏԵԶԻ ՎԵՐԱԿԱՌՈՒՑՈՒՄ			
ՆԳՃ	Ն.ՍՏԵՓԱՆՅԱՆ					
ՆԱԽԱԳԾԵՑ	Ն. ՆՇԱՆՅԱՆ		ՃԱՐՏԱՐԱՊԵՏԱՇԻՆԱՐԱՐԱԿԱՆ ՄԱՍ	ՓՈՒԼ	ԹԵՐԹ	ԹԵՐԹԵՐ
ՍՏՈՒԳԵՑ	Ն.ՍՏԵՓԱՆՅԱՆ			ԱՆ	ՃՇ-3/1	49
			ԿՏՐՎԱԾՔ 4-4, 5-5, 6-6: ՄԱՄՆԱԳԻՐ:	«ՄԱՌԱ ԵՎ ԴՈՒՍՏԵՐ» ՍՊԸ		